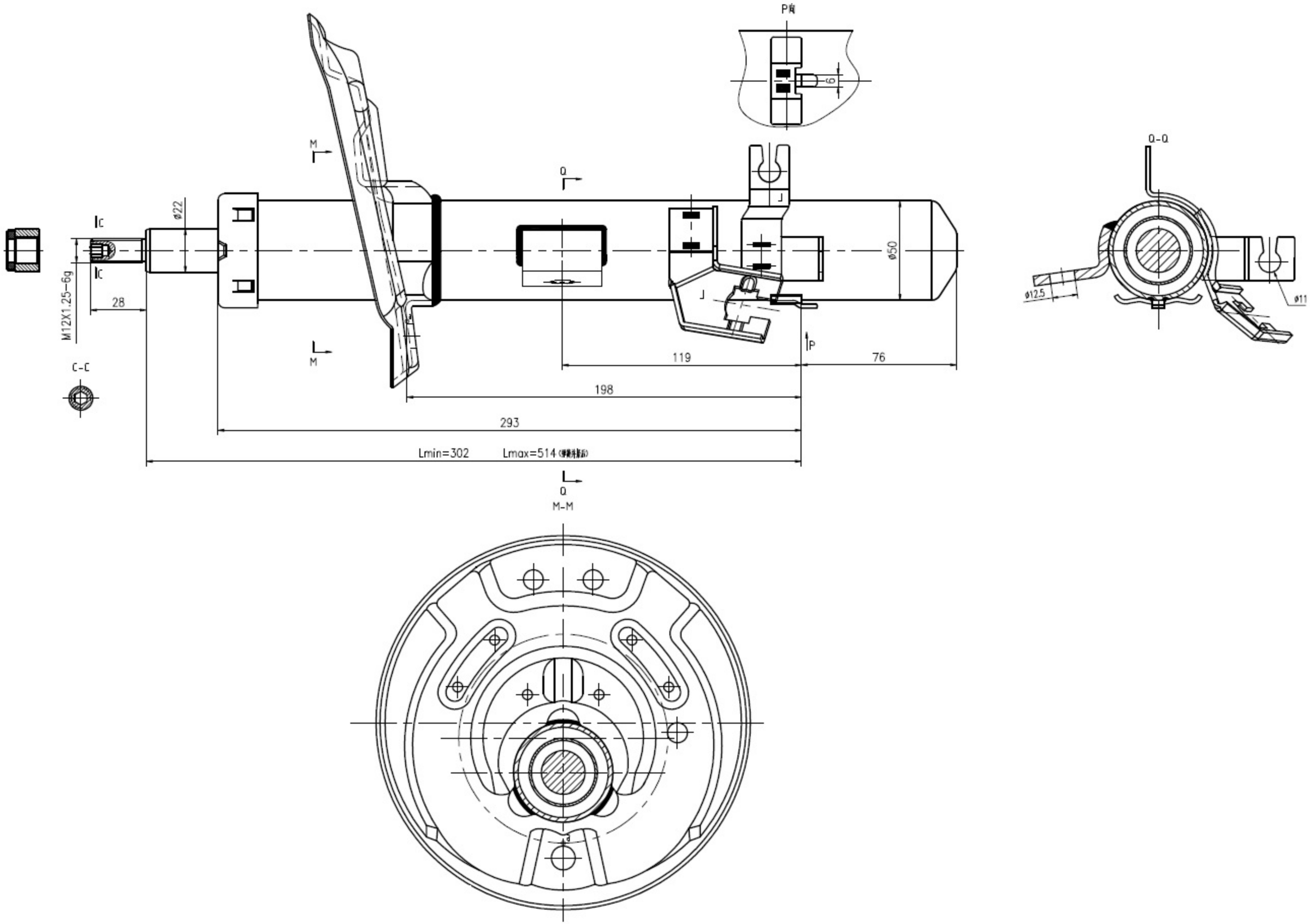

P向
6
M
Q
Q-Q
ø22
C
C
M12X1.25-6g
28
ø50
ø12.5
ø11
P
C-C
M
119
76
198
293
Lmin=302
Lmax=514
Q
M-M